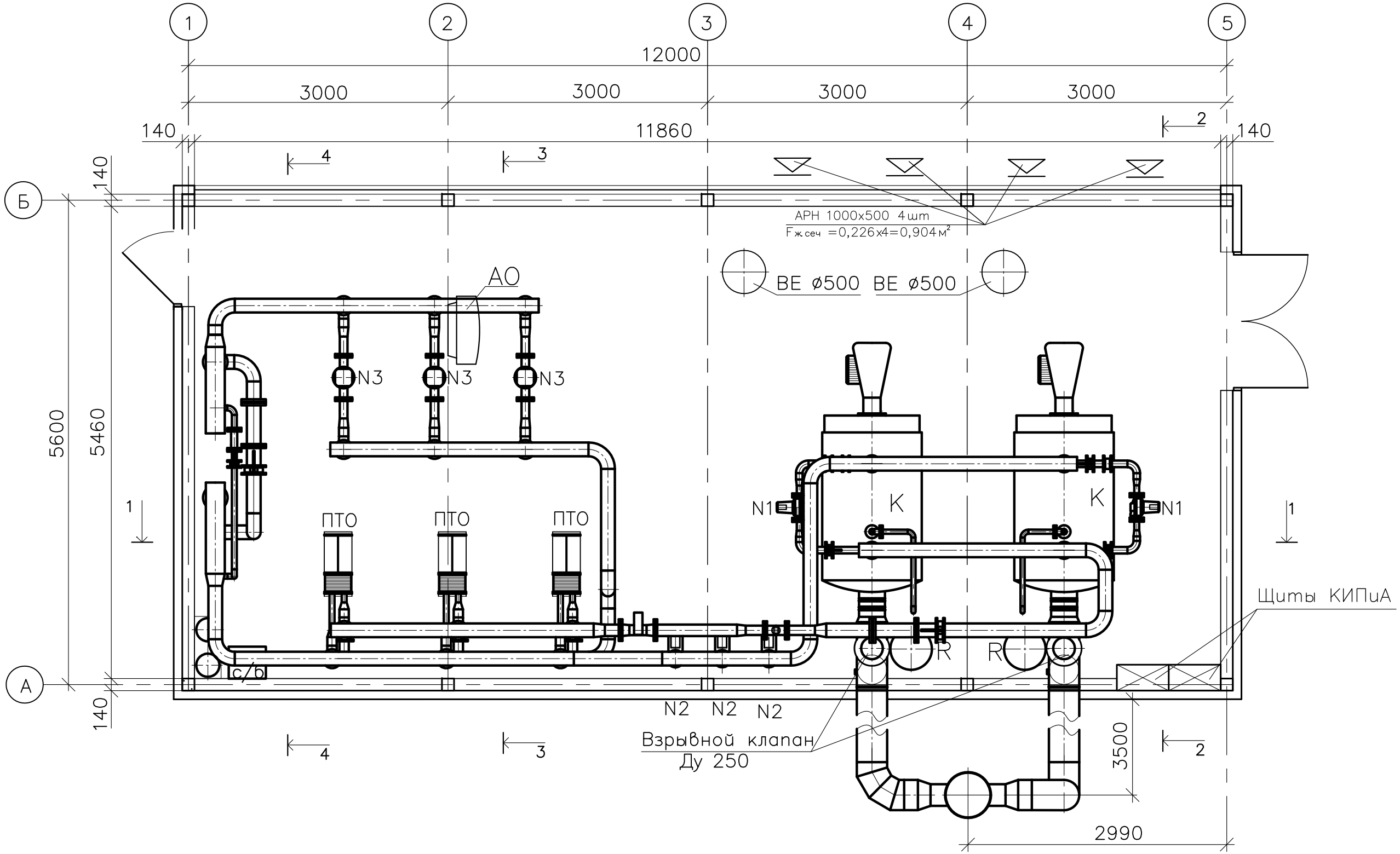

Изм.	Кол.уч	Лист	N док	Подпись	Дата
Г И П		Медведев ИЛ			
Нач. отд.		Карпов ЕА			
Разраб.		Лобанов ЕА			
Н. контр.		Карпов ЕА			

Заказчик: ООО "Автоимпорт" 170–ТМ.ОВ.

Строительство дилерского центра "Тойота" г.Рязань, Куйбышевское шоссе, д.40 "б".

Котельная.

Стадия	Лист	Листов
ПД	7	10

План трубопроводов.

ОАО "Рязаньгоргаз"

Взам инв. N

Подпись и дата

Инв.N подл.

Формат А3